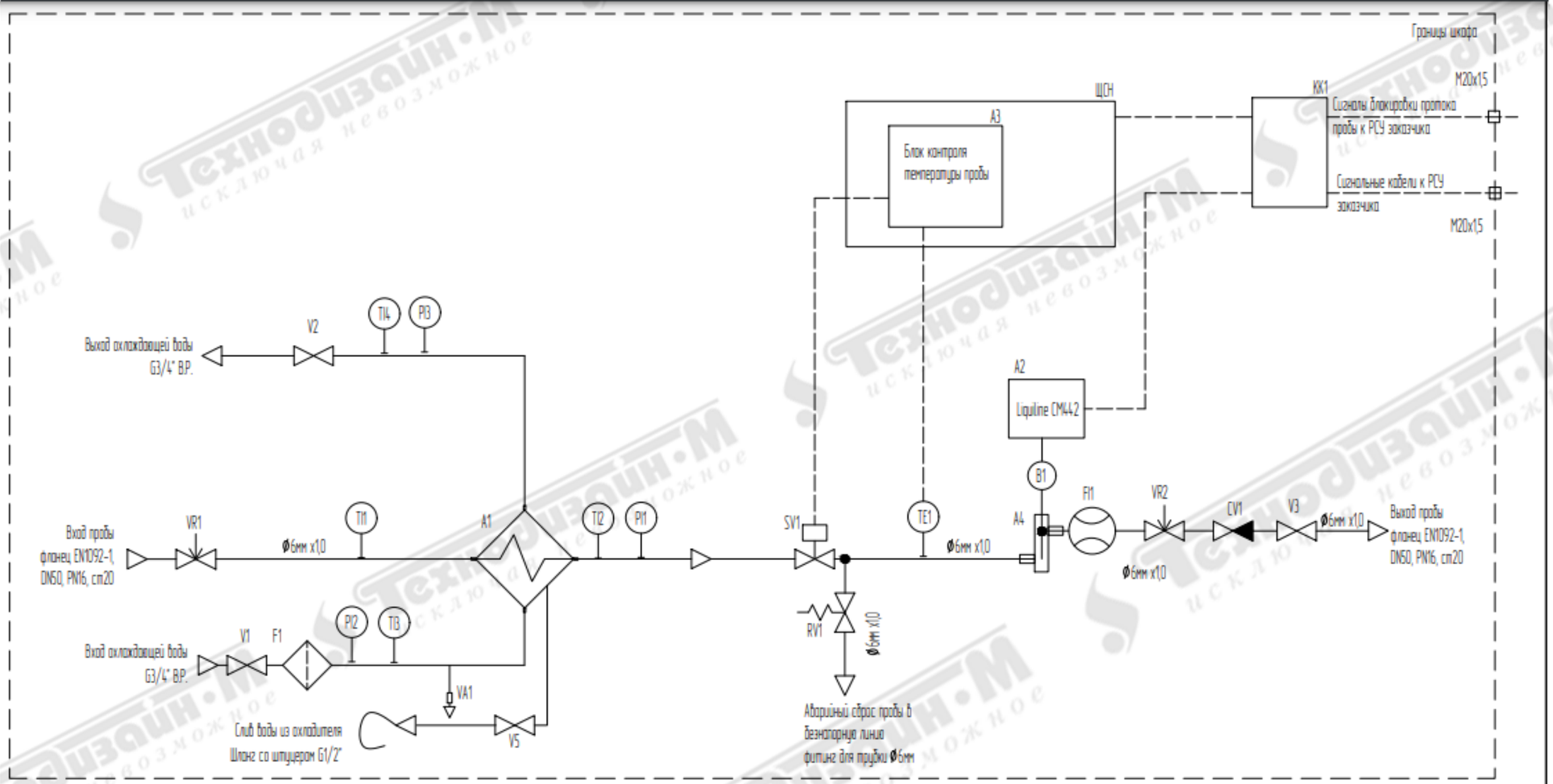

Датчик температуры TE1 с электромагнитным клапаном SV1 защищает систему от высокой температуры:
открытие - +50°C
закрытие - +51°C

Требуемые параметры по пробе:
Температура на входе теплообменника - 110°C
Температура на выходе теплообменника - 35°C
Массовый расход – 90 кг/ч
Присоединение со стороны Заказчика по входу - фланец EN1092-1, DN50, PN16, ст20
Присоединение со стороны Заказчика по выходу - фланец EN1092-1, DN50, PN16, ст20

Требуемые параметры по охлаждающей воде:
Температура на входе теплообменника - 25°C
Температура на выходе теплообменника - 36,3°C
Массовый расход – 600 кг/ч
Присоединение со стороны Заказчика по входу - G3/4"
Присоединение со стороны Заказчика по выходу - G3/4"

ООО «Техподизайн-М»

Согласовано:

Взам. инв. №

Подпись и дата

Инв. № подл.

Схема технологическая принципиальная.

№	Изм.	N докум.	Подпись	Дата		Лист
3	Изм.	-	Несперов	01.02.22	ТДМ.653.ТДМ-ТШВ-1795-ЕВХ_БМУ-Е+Н.21.01	6
1	Изм.	-	Несперов	29.11.21		

Формат А3